LIFTING

OPREMA ZA PREMEŠTANJE TERETA

KOLICA ZA PREMEŠTANJE TERETA - CTXY

Karakteristike

Idealno za pomeranje industrijskih mašina i teških tereta.
Jedan set se sastoji od jednog prednjeg upravljivog valjka (serija X) i dva zadnja valjka (serija Y).
Upravljivi valjak serije X omogućava promenu pravca kretanja tereta tokom pomeranja.
Zadnji valjci serije Y drže se u pravcu pomoću spojne šipke.

Šifra	Nosivost	Set		Nosiva ploha	Dužina ručke	Raspon spojne šipke	Dimenzije	Težina	Product Code
	t			mm	mm	mm	L×W×H (mm)	kg	
CTXY08	8	X4 + Y4	X4	Φ150	1020		230×220×113	28	
			Y4	130×130		260-1000	170×130×113		
CTXY16	16	X8 + Y8	X8	Φ160	1130		493x527x113	71	
			Y8	200×160		490-1700	200x195x113		
CTXY24	24	X12 + Y12	X12	Φ180	1130		536x748x113	99	
			Y12	280×180		650-1780	280x200x113		
CTXY32	32	X16 + Y16	X16	Φ200	1300		560x899x113	129	
			Y16	339×175		650-2000	204x339x113		
CTXY36	36	X18 + Y18	X18	Φ200	1300		616x762x113	145	
			Y18	280×270		650-2080	300x280x113		
CTXY48	48	X24 + Y24	X24	Φ220	1600		684x882x162	242	
			Y24	330×200		730-1320	230x330x162		
CTXY64	64	X32 + Y32	X32	Φ 250	1600		690x1103x169	315	
			Y32	420×220		930-2420	230x420x169		

DIZALICA KOLSKA VINTA - RJ

Šifra	Nosivost	Prekidna sila	Naprezanje potrebno za podizanje nazivnog opterećenja	Hod	Min. visina dizanja (mm)		Dimenzije (mm)								Težina	Product Code
	t	kN	N	mm	F	H	A	B	C	D	E	G	K	R	kg	
RJ015	1.5	18.4	150	300	60	600	163	190	273	100	55	110	113	225	13.5	
RJ030	3	36.8	280	350	70	730	197	200	296	130	60	140	127	250	21.2	
RJ050	5	61.3	280	350	80	730	189	239	335	140	71	170	127	275	28.5	
RJ100	10	122.5	560	410	85	800	250	293	498	140	86	170	248	300	46.8	
RJ160	16	196	640	320	95	800	275	320	514	150	78	180	250	300	65	
RJ200	20	245	640	320	100	860	275	335	529	150	78	180	250	380	75	

Karakteristike
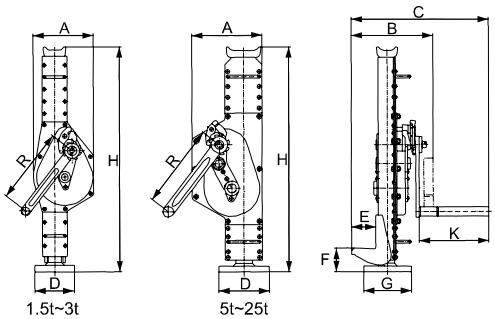
- Mehanička dizalica za rad u vertikalnom položaju.
- Rad sa sklopivom ručkom.
- Nosivi delovi su dodatno kaljeni.
- Dva sigurnosna klina za kontrolisano spuštanje.
- Sa sigurnosnim mehanizmom za zaključavanje.
- Testirano sa 25% preopterećenja.
- Nosivost na prstu je 70% od radnog opterećenja (WLL) za modele RJ160 i RJ200.